DELTA

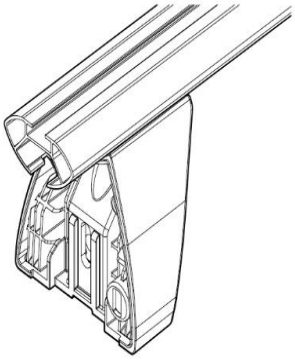

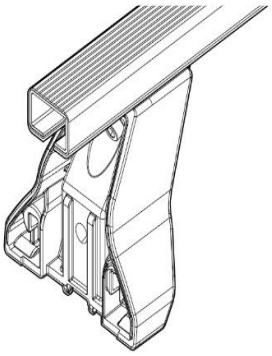

OMEGA

PAG. 5

FIXING KIT DELTA

1

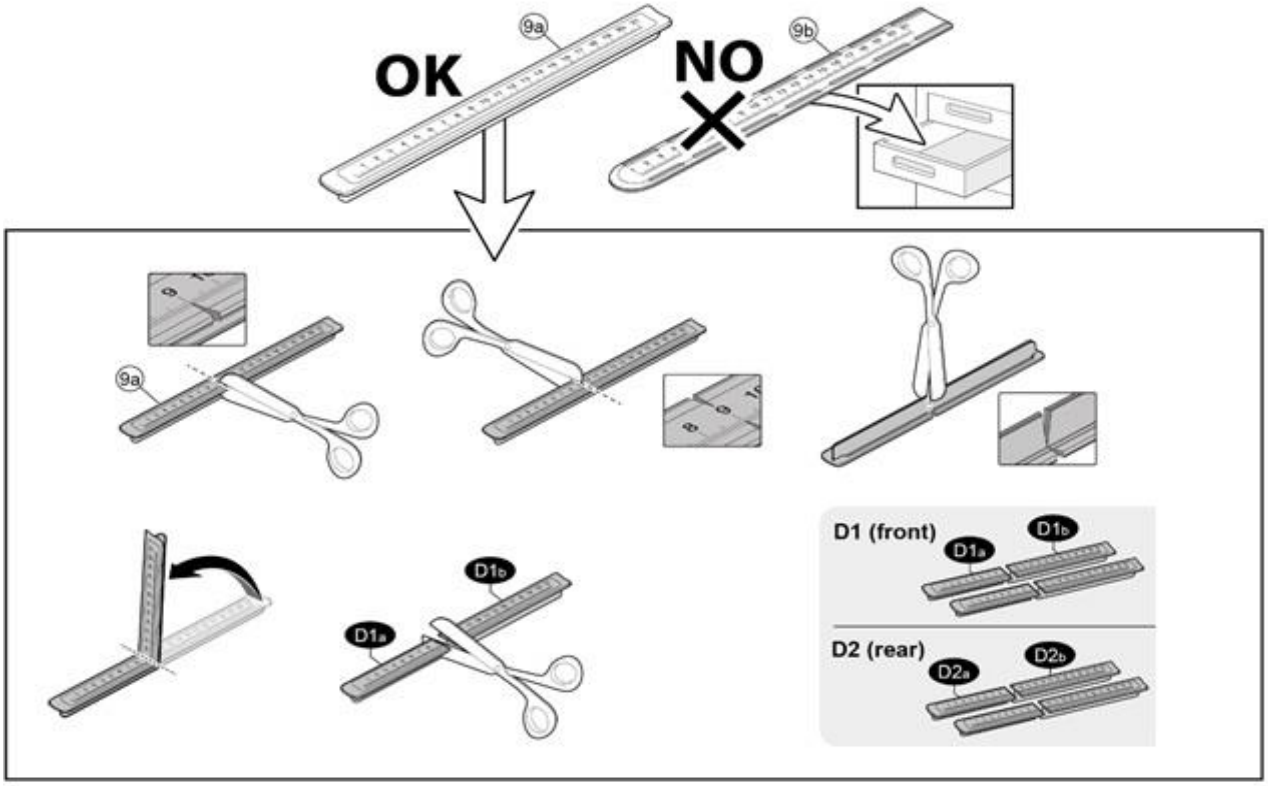

MANUFACTURER	MODEL CAR	DOORS	MODEL YEAR	D1	D2
ALFA ROMEO	*166*	*4*	*98>03*	*10,6*	*11,7*
CHEVROLET	*Spark (M400)*	*5*	*16>*	*9,1*	*9,3*
CITROEN	*C1*	*5*	*14>*	*10,8*	*10,0*
CITROEN	*C1*	*5*	*05>14*	*9,3*	*8,1*
DAEWOO	*Matiz*	*5*	*98>07*	*7,2*	*7,2*
DAIHATSU	*Charade*	*5*	*11>13*	*9,2*	*7,3*
DAIHATSU	*Sirion (M300)*	*5*	*04>11*	*4,9*	*4,7*
HONDA	*Civic VI Hatchback*	*5*	*96>01*	*7,3*	*8,5*
HONDA	*HR-V II / Vezel / XR-V*	*5*	*15>21*	*7,4*	*7,2*
HYUNDAI	*i20 (PB)*	*5*	*08>14*	*10,7*	*11,2*
LINCOLN	*Mk-Z II*	*4*	*12>*	*8,2*	*8,2*
MINI	*One / Cooper*	*3*	*01>13*	*11,7*	*10,6*
OPEL / VAUXHALL	*Agila (B)*	*5*	*07>15*	*8,2*	*7,4*
OPEL / VAUXHALL	*Karl*	*5*	*15>*	*9,4*	*9,4*

PERODUA	Myvi (M300)	5	05>11	4,9	4,7
PEUGEOT	107	5	05>14	9,3	8,1
PEUGEOT	108	5	14>	11,5	10,0
RENAULT	Laguna II	4	00>08	8,0	6,5
ROVER	45	4	99>05	7,8	8,0
ŠKODA	Felicia	4	94>01	8,4	7,8
SUZUKI	Alto (HA25)	5	08>14	9,8	9,8
SUZUKI	Celerio	5	15>	5,4	4,2
SUZUKI	Splash	5	08>	8,5	7,5
SUZUKI	Swift V	5	10>17	9,2	9,2
TATA	Indica (V1/V2)	5	98>	6,8	6,8
TOYOTA	Aygo I	5	05>14	9,3	8,1
TOYOTA	Aygo II	5	14>21	11,3	8,9
TOYOTA	Passo (M300)	5	05>11	4,9	4,7
TOYOTA	Yaris / Vitz (P1)	5	99>05	8,9	7,3
TOYOTA	Yaris / Vitz (XP9)	5	05>11	9,2	7,3
TOYOTA	Yaris / Vitz (XP130)	5	11>19	9,2	8,5
TOYOTA	Yaris / Vitz (XP210)	4	20>	10,7	7,6

2

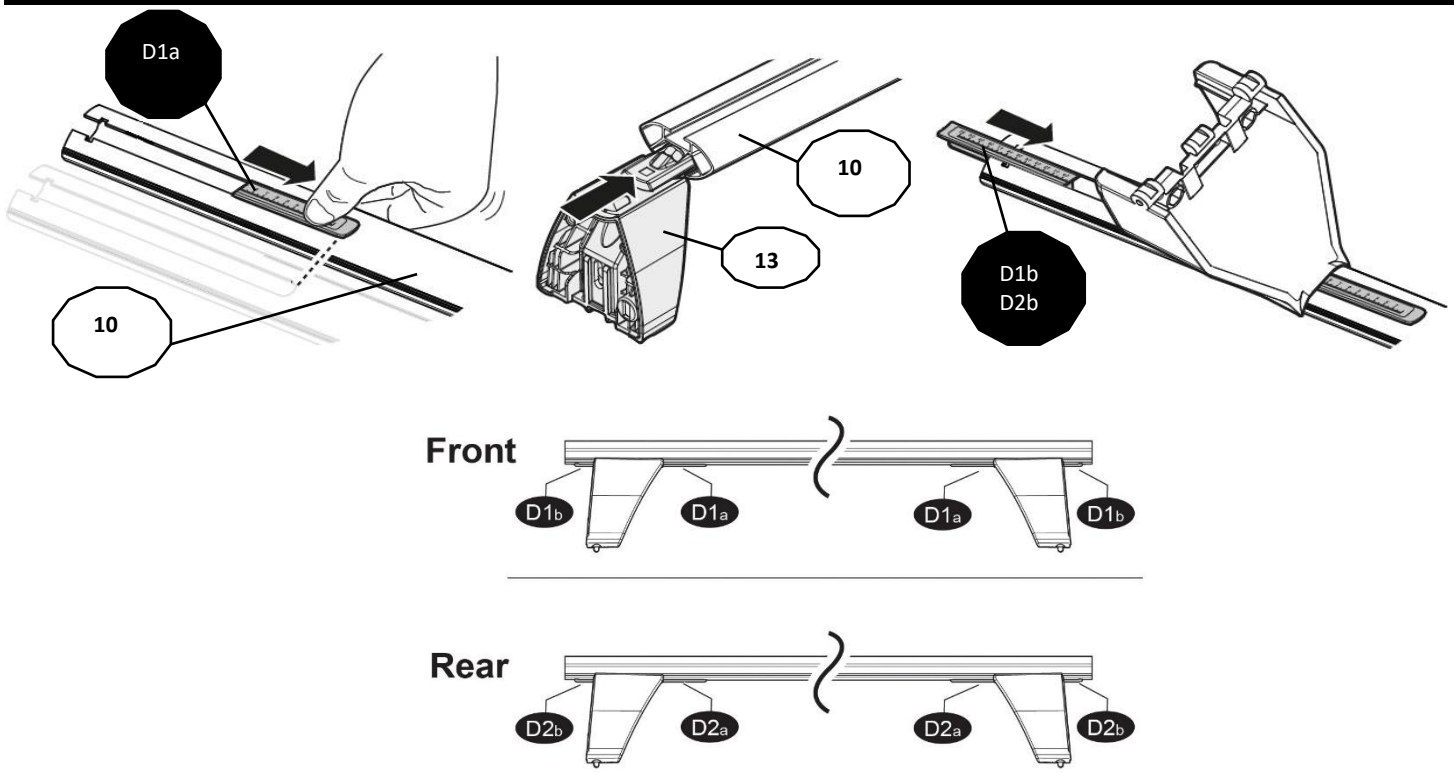

3

x4

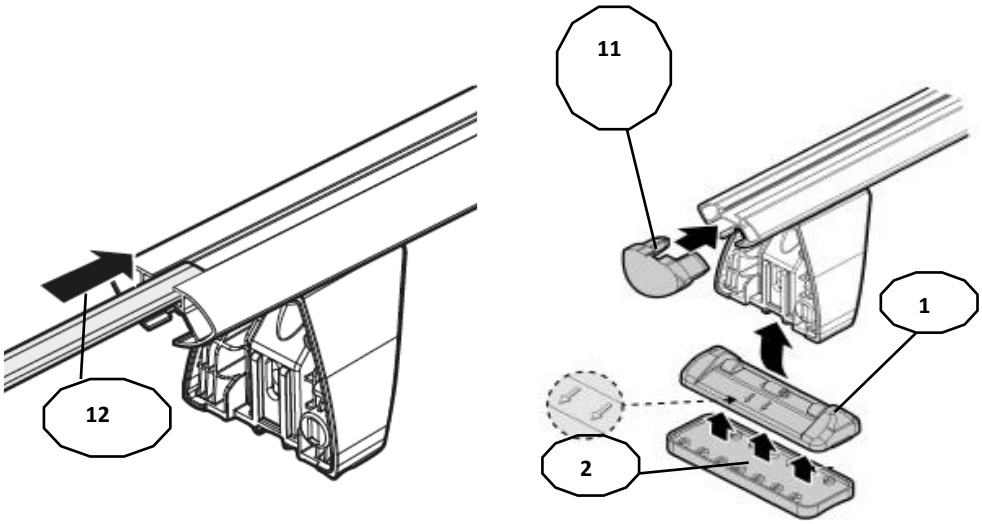

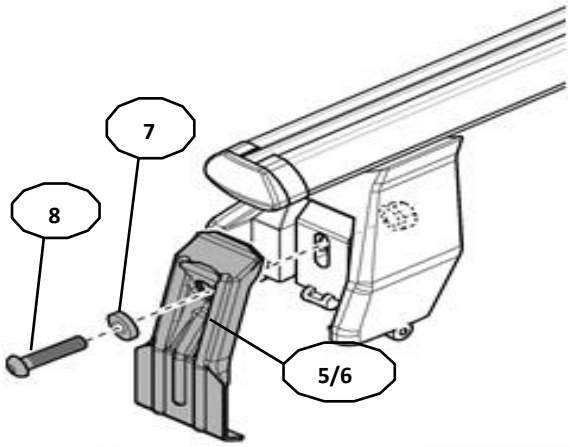

Front	Rear
5	6

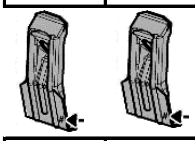

24	24
2X	2X

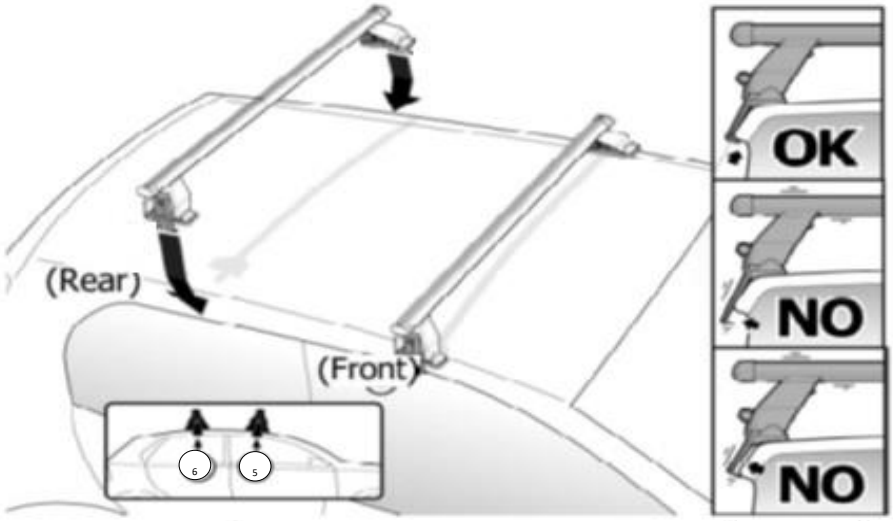

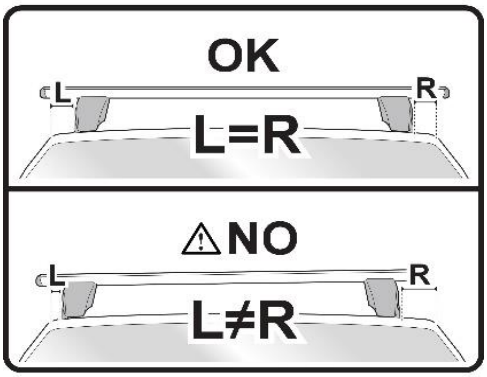

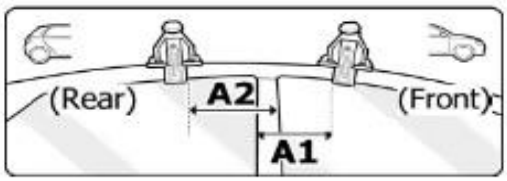

OR

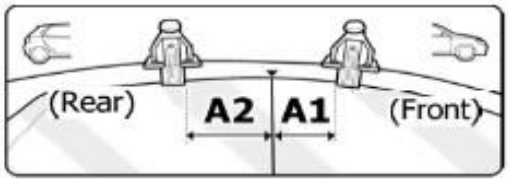

MANUFACTURER	MODEL CAR	DOORS	MODEL YEAR	A1 cm	A2 cm	A1 in	A2 in
ALFA ROMEO	*166*	*4*	*98>03*	*25*	*35*	*9,8*	*13,8*
CHEVROLET	*Spark (M400)*	*5*	*16>*	*22*	*42*	*8,7*	*16,5*
CITROEN	*C1*	*5*	*14>*	*36*	*30*	*14,2*	*11,8*
CITROEN	*C1*	*5*	*05>14*	*26*	*35*	*10,2*	*13,8*
DAEWOO	*Matiz*	*5*	*98>07*	*31*	*35*	*12,2*	*13,8*
DAIHATSU	*Charade*	*5*	*11>13*	*33*	*32*	*13,0*	*12,6*
DAIHATSU	*Sirion (M300)*	*5*	*04>11*	*35*	*38*	*13,8*	*15,0*
HONDA	*Civic VI Hatchback*	*5*	*96>01*	*X*	*X*	*X*	*X*
HONDA	*HR-V II / Vezel / XR-V*	*5*	*15>21*	*22*	*42*	*8,7*	*16,5*
HYUNDAI	*i20 (PB)*	*5*	*08>14*	*28*	*37*	*11,0*	*14,6*
LINCOLN	*Mk-Z II*	*4*	*12>*	*17*	*40*	*6,7*	*15,7*
MINI	*One / Cooper*	*3*	*01>13*	*38*	*38*	*15,0*	*15,0*
OPEL / VAUXHALL	*Agila (B)*	*5*	*07>15*	*32*	*32*	*12,6*	*12,6*
OPEL / VAUXHALL	*Karl*	*5*	*15>*	*30*	*37*	*11,8*	*14,6*
PERODUA	*Myvi (M300)*	*5*	*05>11*	*35*	*38*	*13,8*	*15,0*
PEUGEOT	*107*	*5*	*05>14*	*26*	*35*	*10,2*	*13,8*
PEUGEOT	*108*	*5*	*14>*	*35*	*29*	*13,8*	*11,4*
RENAULT	*Laguna II*	*4*	*00>08*	*22*	*41*	*8,7*	*16,1*
ROVER	*45*	*4*	*99>05*	*25*	*35*	*9,8*	*13,8*
ŠKODA	*Felicia*	*4*	*94>01*	*30*	*30*	*11,8*	*11,8*

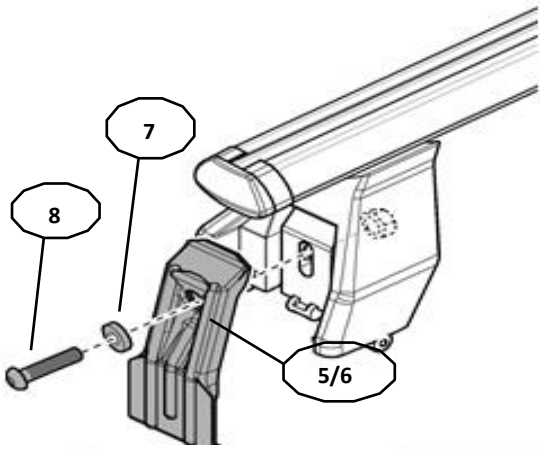

Front	Rear
5	6

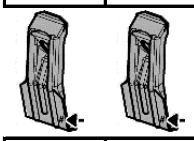

24	24
2X	2X

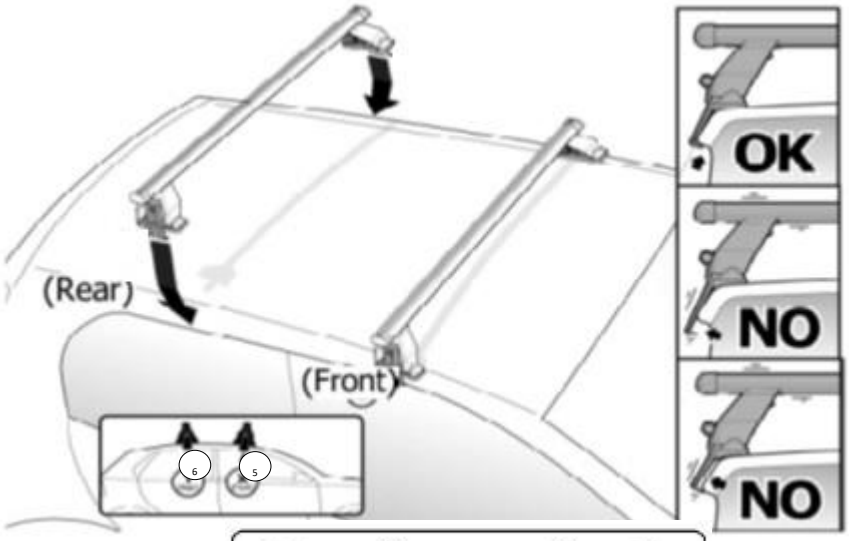

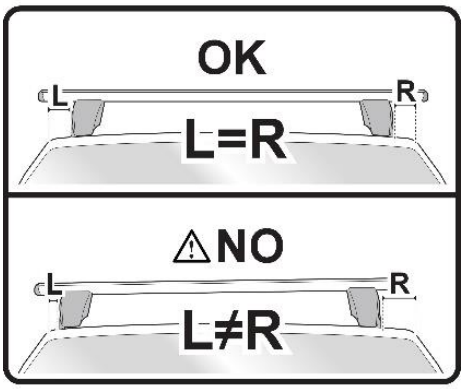

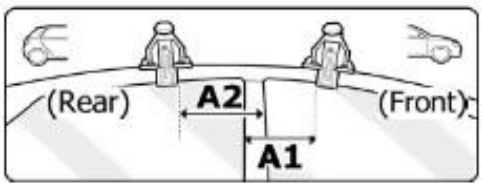

OR

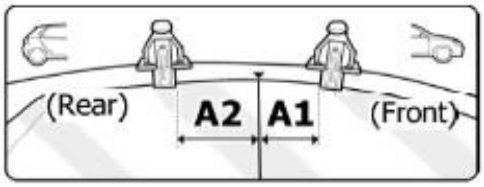

MANUFACTURER	MODEL CAR	DOORS	MODEL YEAR	A1 cm	A2 cm	A1 in	A2 in
SUZUKI	*Alto (HA25)*	*5*	*08>14*	*25*	*40*	*9,8*	*15,7*
SUZUKI	*Celerio*	*5*	*15>*	*27*	*40*	*10,6*	*15,7*
SUZUKI	*Splash*	*5*	*08>*	*0*	*70*	*0,0*	*27,6*
SUZUKI	*Swift V*	*5*	*10>17*	*32*	*32*	*12,6*	*12,6*
TATA	*Indica (V1/V2)*	*5*	*98>*	*19*	*38*	*7,5*	*15,0*
TOYOTA	*Aygo I*	*5*	*05>14*	*26*	*35*	*10,2*	*13,8*
TOYOTA	*Aygo II*	*5*	*14>21*	*36*	*27*	*14,2*	*10,6*
TOYOTA	*Passo (M300)*	*5*	*05>11*	*35*	*38*	*13,8*	*15,0*
TOYOTA	*Yaris / Vitz (P1)*	*5*	*99>05*	*35*	*40*	*13,8*	*15,7*
TOYOTA	*Yaris / Vitz (XP9)*	*5*	*05>11*	*33*	*32*	*13,0*	*12,6*
TOYOTA	*Yaris / Vitz (XP130)*	*5*	*11>19*	*36*	*29*	*14,2*	*11,4*
TOYOTA	*Yaris / Vitz (XP210)*	*4*	*20>*	*30*	*38*	*11,8*	*15,0*

X = predisposizione originale /original arrangement

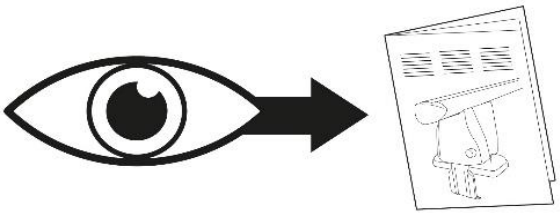

MANUAL DELTA

FIXING KIT OMEGA

2

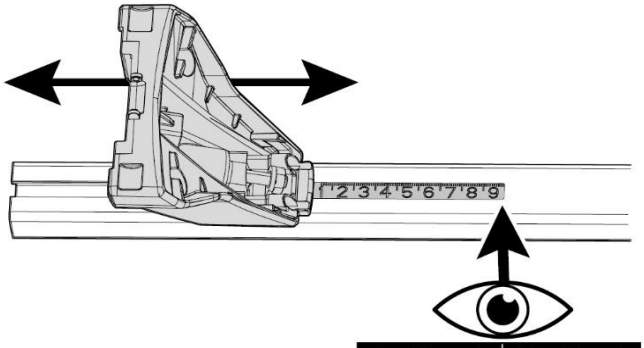

D1 (Front)	D2 (Rear)
xxx	xxx

MANUFACTURER	MODEL CAR	DOORS	MODEL YEAR	D1	D2
ALFA ROMEO	166	4	98>03	10,6	11,7
CHEVROLET	Spark (M400)	5	16>	9,1	9,3
CITROEN	C1	5	14>	10,8	10,0
CITROEN	C1	5	05>14	9,3	8,1
DAEWOO	Matiz	5	98>07	7,2	7,2
DAIHATSU	Charade	5	11>13	9,2	7,3
DAIHATSU	Sirion (M300)	5	04>11	4,9	4,7
HONDA	Civic VI Hatchback	5	96>01	7,3	8,5
HONDA	HR-V II / Vezel / XR-V	5	15>21	7,4	7,2
HYUNDAI	i20 (PB)	5	08>14	10,7	11,2
LINCOLN	Mk-Z II	4	12>	8,2	8,2
MINI	One / Cooper	3	01>13	11,7	10,6
OPEL / VAUXHALL	Agila (B)	5	07>15	8,2	7,4
OPEL / VAUXHALL	Karl	5	15>	9,4	9,4
PERODUA	Myvi (M300)	5	05>11	4,9	4,7
PEUGEOT	107	5	05>14	9,3	8,1
PEUGEOT	108	5	14>	11,5	10,0
RENAULT	Laguna II	4	00>08	8,0	6,5
ROVER	45	4	99>05	7,8	8,0
ŠKODA	Felicia	4	94>01	8,4	7,8
SUZUKI	Alto (HA25)	5	08>14	9,8	9,8
SUZUKI	Celerio	5	15>	5,4	4,2
SUZUKI	Splash	5	08>	8,5	7,5
SUZUKI	Swift V	5	10>17	9,2	9,2
TATA	Indica (V1/V2)	5	98>	6,8	6,8
TOYOTA	Aygo I	5	05>14	9,3	8,1
TOYOTA	Aygo II	5	14>21	11,3	8,9
TOYOTA	Passo (M300)	5	05>11	4,9	4,7
TOYOTA	Yaris / Vitz (P1)	5	99>05	8,9	7,3
TOYOTA	Yaris / Vitz (XP9)	5	05>11	9,2	7,3
TOYOTA	Yaris / Vitz (XP130)	5	11>19	9,2	8,5
TOYOTA	Yaris / Vitz (XP210)	4	20>	10,7	7,6

3

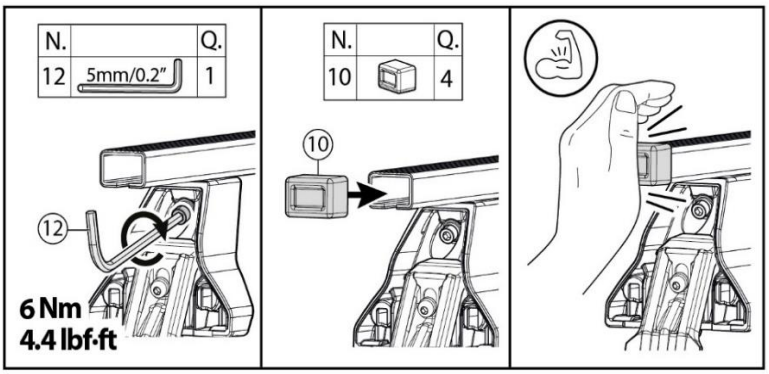

4

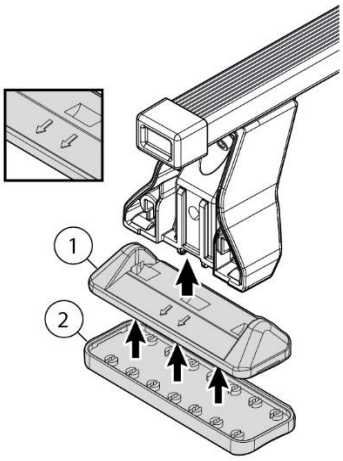

5

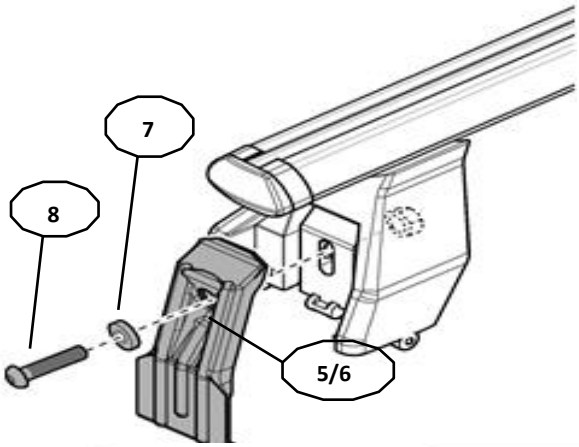

Front	Rear
5	6

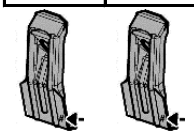

24	24
2X	2X

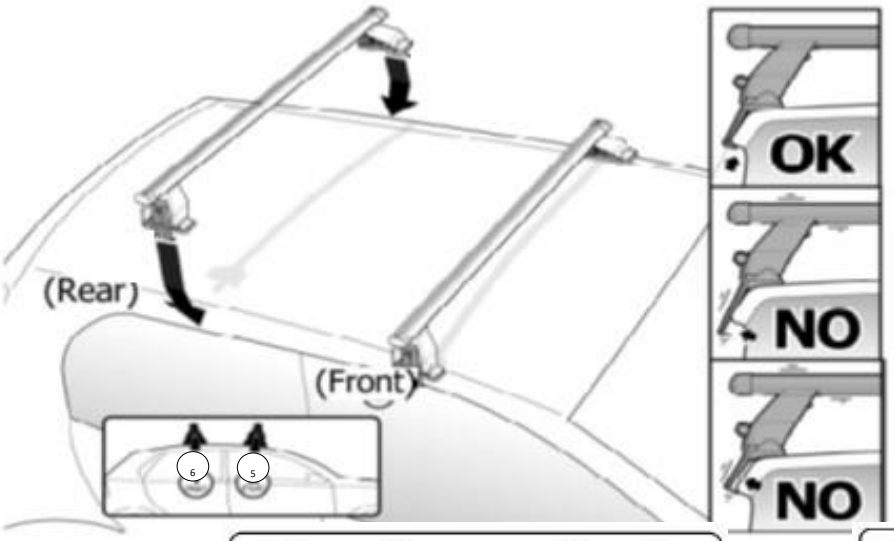

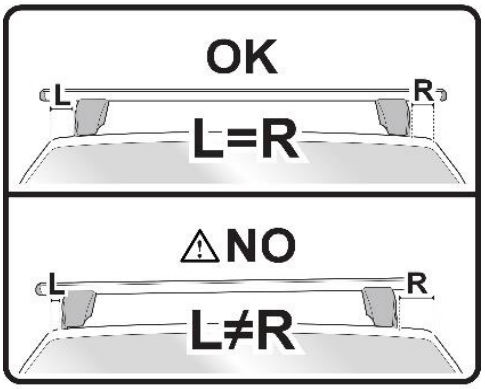

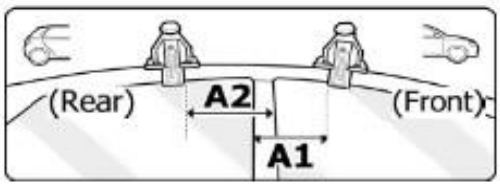

OR

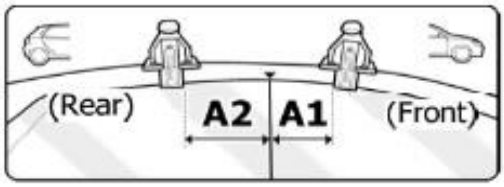

MANUFACTURER	MODEL CAR	DOORS	MODEL YEAR	A1 cm	A2 cm	A1 in	A2 in
ALFA ROMEO	166	4	98>03	25	35	9,8	13,8
CHEVROLET	Spark (M400)	5	16>	22	42	8,7	16,5
CITROEN	C1	5	14>	36	30	14,2	11,8
CITROEN	C1	5	05>14	26	35	10,2	13,8
DAEWOO	Matiz	5	98>07	31	35	12,2	13,8
DAIHATSU	Charade	5	11>13	33	32	13,0	12,6
DAIHATSU	Sirion (M300)	5	04>11	35	38	13,8	15,0
HONDA	Civic VI Hatchback	5	96>01	X	X	X	X
HONDA	HR-V II / Vezel / XR-V	5	15>21	22	42	8,7	16,5
HYUNDAI	i20 (PB)	5	08>14	28	37	11,0	14,6
LINCOLN	Mk-Z II	4	12>	17	40	6,7	15,7
MINI	One / Cooper	3	01>13	38	38	15,0	15,0
OPEL / VAUXHALL	Agila (B)	5	07>15	32	32	12,6	12,6
OPEL / VAUXHALL	Karl	5	15>	30	37	11,8	14,6
PERODUA	Myvi (M300)	5	05>11	35	38	13,8	15,0
PEUGEOT	107	5	05>14	26	35	10,2	13,8
PEUGEOT	108	5	14>	35	29	13,8	11,4
RENAULT	Laguna II	4	00>08	22	41	8,7	16,1
ROVER	45	4	99>05	25	35	9,8	13,8
ŠKODA	Felicia	4	94>01	30	30	11,8	11,8
SUZUKI	Alto (HA25)	5	08>14	25	40	9,8	15,7
SUZUKI	Celerio	5	15>	27	40	10,6	15,7
SUZUKI	Splash	5	08>	0	70	0,0	27,6
SUZUKI	Swift V	5	10>17	32	32	12,6	12,6
TATA	Indica (V1/V2)	5	98>	19	38	7,5	15,0
TOYOTA	Aygo I	5	05>14	26	35	10,2	13,8
TOYOTA	Aygo II	5	14>21	36	27	14,2	10,6
TOYOTA	Passo (M300)	5	05>11	35	38	13,8	15,0
TOYOTA	Yaris / Vitz (P1)	5	99>05	35	40	13,8	15,7
TOYOTA	Yaris / Vitz (XP9)	5	05>11	33	32	13,0	12,6
TOYOTA	Yaris / Vitz (XP130)	5	11>19	36	29	14,2	11,4
TOYOTA	Yaris / Vitz (XP210)	4	20>	30	38	11,8	15,0

X = predisposizione originale /original arrangement

6

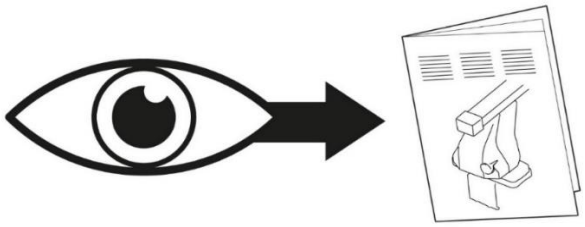

MANUAL OMEGA